Instruções de utilização

HOME DELUXE
WIR MACHEN DEIN ZUHAUSE

Móveis de casa de banho WANGEROOGE

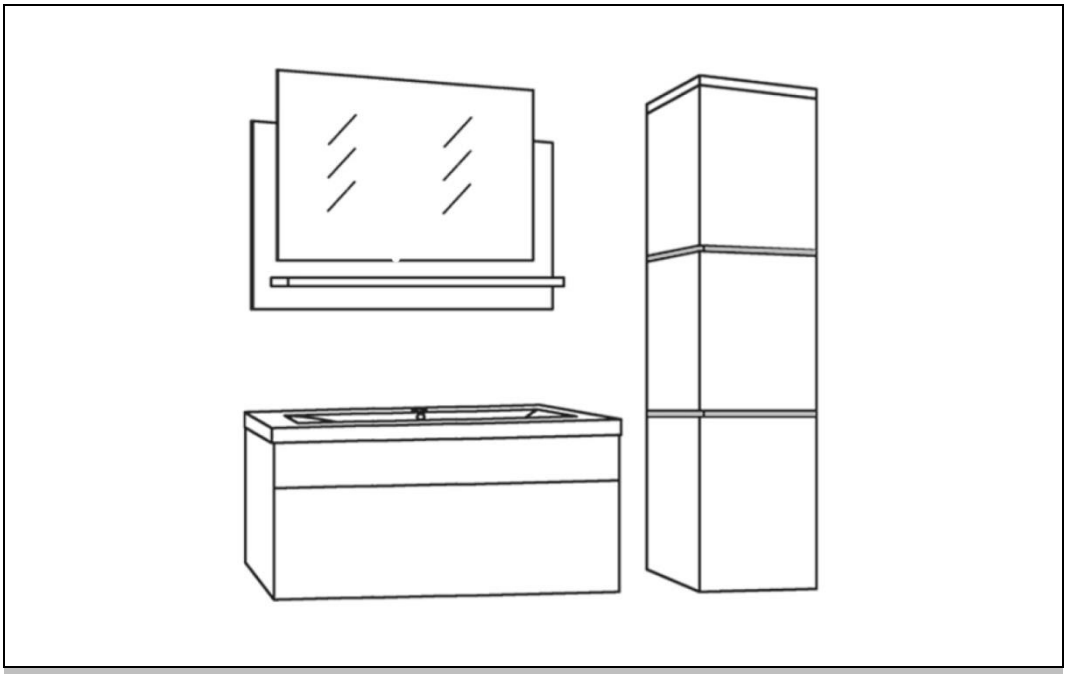

Instruções de utilização originais

ATENÇÃO:

Ler as instruções completa e cuidadosamente antes da instalação e colocação em funcionamento. Contêm informações importantes sobre a montagem e a utilização.

IMPORTANTE:
CONSERVAR PARA REFERÊNCIA FUTURA.
LER COM ATENÇÃO!

Índice

1. Informações gerais 3
1.1. Visão geral do produto 3
1.2. Informações gerais 3
1.3. Informações sobre a garantia 4
2. Informações sobre as instruções de utilização 4
2.1. Disponibilidade das instruções de utilização 4
2.2. Grupos-alvo das instruções de utilização 4
2.3. Informações sobre a tradução 5
2.4. Explicação dos símbolos 6
2.5. Informações gerais sobre as instruções de utilização 6
2.6. Utilização prevista 7
2.7. Instruções gerais de segurança 7
3. Caraterísticas do produto 9
3.1. Dados técnicos 9
3.2. Descrição do produto 10
4. Âmbito de fornecimento 11
5. Montagem 14
5.1. Instruções de segurança 14
5.2. Estrutura do produto 15
6. Utilização do produto 26
6.1. Instruções de segurança 26
6.2. Primeira colocação em funcionamento 26
6.3. Funcionamento 26
6.4. Elemento de controlo 26
7. Resolução de problemas 27
8. Manutenção e conservação 27

8.1. Instruções de segurança 27
9. Desmontagem 28
9.1. Instruções de segurança 28
10. Instruções de eliminação 28
11. Aparelhos eléctricos e electrónicos - Informações para particulares 29

Caro cliente,

Obrigado por ter escolhido um produto da **Home Deluxe GmbH**. Esperamos que goste do seu novo móvel de casa de banho WANGEROOGE.

As instruções de utilização ajudam-no na instalação, colocação em funcionamento, operação e manutenção do produto. As instruções de utilização e as instruções de segurança devem ser lidas com atenção e na íntegra. Respeite estas instruções para evitar perigos.

1. Informações gerais

1.1. Vista geral do produto

Modelo do produto	Artigo ID: Branco	ID do artigo: Preto	ID do artigo: Cinzento	ID do artigo: Madeira
WANGEROOGE S	10335	10339	16821	
WANGEROOGE M	10336	10341	16822	
WANGEROOGE L	10337	10342	16823	
WANGEROOGE XL	10338	10343	16824	
WANGEROOGE GRANDE S	11855	11859	13053	16825
WANGEROOGE GRANDE M	11856	11860	13054	16826
WANGEROOGE BIG L	11857	11861	13055	16827
WANGEROOGE GRANDE XL	11858	11862	13057	16828

modelo	ID da variante: Branco	ID da variante: Preto	ID da variante: Cinza	Variantes- ID: Madeira
WANGEROOGE S	8439	8443	31607	
WANGEROOGE M	8440	8444	31608	
WANGEROOGE L	8441	8445	31609	
WANGEROOGE XL	8442	8446	31610	
WANGEROOGE BIG S	9914	9918	11103	31611

WANGEROOGE GRANDE M	9915	9919	11104	31612
WANGEROOGE GRANDE L	9916	9920	11105	31613
WANGEROOGE GRANDE XL	9917	9921	11107	31614

1.2. Informações gerais

Para cumprir a nossa pretensão, estamos constantemente a melhorar a qualidade, a simplificar a instalação e o funcionamento e a adaptar os produtos às necessidades dos clientes. Devido a estas alterações, a versão atual das instruções de utilização pode ser consultada na nossa página inicial.

O termo "produto" é utilizado nas instruções de utilização para "móveis de casa de banho WANGEROOGE".

1.3. Garantia

A responsabilidade legal por defeitos e os direitos de garantia aplicam-se a partir da data de compra.
A Home Deluxe GmbH não se responsabiliza por danos causados pelo incumprimento das instruções de utilização. As reclamações resultantes de uma instalação ou utilização incorrecta estão excluídas da garantia. Em caso de defeitos do produto, é favor contactar o nosso serviço de apoio ao cliente por escrito através do formulário de contacto na nossa página inicial, indicando o nome do produto, o número de série e uma fotografia da placa de identificação:

Home Deluxe GmbH
Schanzeweg 2
32312 Lübbecke
Lübbecke, Alemanha
Tel: +49 (0)5743 6181-0
www.home-deluxe-gmbh.de

Se tiver mais alguma questão, contacte a nossa equipa de apoio ao cliente através do formulário de contacto.

2. Informações sobre as instruções de utilização

2.1. Disponibilidade das instruções de utilização

As instruções de utilização fazem parte do produto e devem ser mantidas completas e na proximidade imediata do produto.

2.2. Grupos-alvo das instruções de utilização

As instruções de utilização devem ser lidas e observadas por todas as pessoas envolvidas numa das seguintes actividades ou utilizações:

- Desembalagem
- Montagem / instalação
- Colocação em funcionamento / operação
- Manutenção / teste / cuidados

- Resolução de problemas / reparação
- Eliminação

2.3. Informações de tradução

As instruções de utilização originais foram redigidas em alemão. Qualquer outra língua disponível é uma tradução da versão alemã.

2.4. Explicação dos símbolos

Símbolo	Explicação do símbolo
	**AVISO** Este símbolo indica possíveis perigos que podem resultar em ferimentos graves ou fatais. Antes de efetuar o passo de instalação ou aplicação correspondente, deve ser lida a nota correspondente.
	**INFORMAÇÃO** O símbolo fornece informações importantes e indica danos materiais. Observe-as antes de efetuar o respetivo passo de instalação ou de aplicação, de modo a compreender os problemas e evitar danos.
	**Marcação CE** O símbolo declara a conformidade do produto com os requisitos aplicáveis da Comunidade Europeia. A declaração de conformidade atual está disponível a pedido da Home Deluxe GmbH.
	**Ler as instruções de utilização** O símbolo indica que as instruções de utilização devem ser lidas cuidadosamente antes da montagem/instalação e/ou funcionamento do aparelho.
	**Utilização apenas em interiores** O símbolo indica que o produto só pode ser utilizado em espaços interiores.
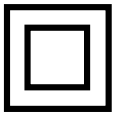	**Classe de proteção II** O símbolo indica que o equipamento possui um isolamento reforçado ou duplo ao nível da tensão de isolamento nominal entre as partes activas e as partes sensíveis ao toque. Normalmente, não têm qualquer ligação ao condutor de proteção.
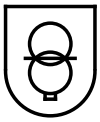	**Transformador de segurança** O símbolo indica que está instalado um transformador de segurança fechado à prova de curto-circuito.
	**Eliminação de aparelhos eléctricos e electrónicos** Os aparelhos eléctricos e electrónicos não devem ser eliminados juntamente com o lixo doméstico!

2.5. Informações gerais sobre as instruções de utilização

As instruções de utilização referem-se aos móveis de casa de banho WANGEROOGE. Contém informações importantes sobre a montagem e o funcionamento. As instruções de utilização, em particular as instruções de segurança, devem ser lidas cuidadosamente antes de utilizar o produto; guarde as instruções de utilização num local seguro. Utilizar o produto apenas de acordo com as instruções de utilização para evitar ferimentos ou danos acidentais. Se passar o móvel de casa de banho WANGEROOGE a terceiros, este manual de instruções também deve ser entregue.

2.6. Utilização prevista

O produto é de alta qualidade, duradouro e destina-se ou é adequado exclusivamente para uso privado, numa medida razoável e habitual. Além disso, o nosso produto **não se** destina a uma utilização comercial. A utilização comercial só é permitida com a autorização escrita da Home Deluxe GmbH.

O produto destina-se a ser utilizado como lavatório e para guardar utensílios de casa de banho dentro de casa.

Utilize o móvel de casa de banho WANGEROOGE apenas como descrito neste manual de instruções. Qualquer outra utilização é considerada incorrecta e pode provocar danos materiais ou pessoais. O fabricante não se responsabiliza por danos causados por uma utilização inadequada ou incorrecta.

2.7. Instruções gerais de segurança

Avisos gerais de perigo



- O manuseamento incorreto pode provocar lesões pessoais e danos materiais consideráveis. Por este motivo, os trabalhos de montagem, instalação, colocação em funcionamento, resolução de problemas, manutenção e reparação só podem ser efectuados por pessoal qualificado.
- O produto pode ser utilizado por crianças a partir dos 8 anos de idade e por pessoas com capacidades físicas, sensoriais ou mentais reduzidas ou com falta de experiência e conhecimentos, desde que tenham recebido supervisão ou instruções relativas à utilização do aparelho de forma segura e compreendam os perigos envolvidos.
- Montar o produto **apenas** se o volume de fornecimento estiver completo e em perfeitas condições.
- Certifique-se de que todas as peças não estão danificadas e estão corretamente montadas. Existe o risco de ferimentos em caso de montagem incorrecta. As peças danificadas podem afetar a segurança e o funcionamento.
- Instalar o produto apenas em paredes no local que possam suportar permanentemente a carga.
- Não efetuar quaisquer alterações no produto
- Verificar a fixação em intervalos regulares.

Perigo para as crianças



- Manter as crianças afastadas dos materiais de embalagem. Existe o perigo de asfixia!
- Manter as crianças afastadas do local de montagem enquanto o produto estiver a ser montado. O volume de fornecimento contém peças pequenas que podem ser engolidas ou causar ferimentos graves.
- **Perigo de queda!** O produto não é um brinquedo para crianças, uma parede de escalada ou um equipamento desportivo. Os elementos individuais do produto podem cair da parede se forem carregados de um lado, o que pode provocar a morte.
- Explique às crianças como utilizar corretamente o produto.
- Certifique-se de que as crianças pequenas não põem as peças pequenas na boca.
- Não permitir que as crianças brinquem com o material de embalagem.

Risco de ferimentos

O manuseamento incorreto do produto pode provocar ferimentos



- Verificar se o produto apresenta danos visíveis antes de cada utilização.
- Não efetuar alterações na conceção do produto. Quaisquer alterações devem ser autorizadas por escrito pelo fabricante e efectuadas de acordo com as instruções.
- Se o produto estiver danificado, não deve continuar a ser utilizado. As peças danificadas devem ser reparadas ou substituídas por peças sobressalentes originais.

- Para evitar ferimentos, certifique-se de que o produto está corretamente instalado.
- Para evitar o risco de choque elétrico, todas as instalações e respectivos trabalhos de manutenção devem ser efectuados por um eletricista qualificado.
- Se o cabo de alimentação da rede eléctrica estiver danificado, desligue o produto até que o cabo de alimentação seja substituído pelo fabricante, pelo seu serviço de apoio ao cliente ou por um eletricista qualificado.
- Durante a instalação, certifique-se de que a ficha da fita LED está desligada da fonte de alimentação.
- **Perigo de vida devido a tensão eléctrica**: Existe um perigo imediato de vida em caso de contacto com peças sob tensão. Os danos no isolamento ou em componentes individuais podem ser fatais. -> Se o isolamento estiver danificado, desligar imediatamente a alimentação eléctrica e providenciar uma reparação.

Risco de danos



- O manuseamento incorreto do produto pode provocar danos.
- Os trabalhos de reparação e manutenção do sistema elétrico só podem ser efectuados por um eletricista qualificado.
- Não abra a embalagem com objectos afiados (por exemplo, facas, tesouras ou similares), pois isso pode danificar o produto. Ter cuidado ao abrir.
- Se abrir a embalagem de forma descuidada com uma faca ou outros objectos afiados, o produto pode ficar danificado. Tenha muito cuidado ao abrir.
- Não utilizar o produto perto de fontes de calor ou de chamas abertas.
- **Risco de tombamento e queda:** Não subir para cima do produto, pois pode soltar a ligação à parede no local e o produto pode cair.

Perigo de explosão



Cuidado: Não guarde substâncias altamente inflamáveis, combustíveis ou explosivas no interior do produto. no interior do produto. As substâncias altamente inflamáveis podem incendiar-se.

3. Caraterísticas do produto

3.1. Especificações técnicas

WANGEROOGE	Armário inferior	Lavatório	Espelho (sem prate-leira)	Móvel de parede
	(A x L x P) em mm			
S	310 x 610 x 415	40 x 610 x 415		
M	310 x 610 x 415	40 x 610 x 415	500 x 600 x 20	
L	310 x 610 x 415	40 x 610 x 415	500 x 600 x 20	1100 x 300 x 300
XL	310 x 610 x 415	40 x 610 x 415	500 x 600 x 20	1100 x 300 x 300

WANGEROOGE	Armário inferior	Lavatório	Espelho (sem prate-leira)	Móvel de parede
	(A x L x P) em mm			
BIG S	330 x 800 x 410	45 x 800 x 410		
BIG M	330 x 800 x 410	45 x 800 x 410	500 x 800 x 20	
BIG L	330 x 800 x 410	45 x 800 x 410	500 x 800 x 20	1100 x 300 x 300
BIG XL	330 x 800 x 410	45 x 800 x 410	500 x 800 x 20	1100 x 300 x 300

Unidade de alimentação eléctrica	
Tensão de entrada	100 - 240 V AC
Frequência de alimentação	50/60 Hz
Corrente de entrada	0,2 A
Classe de proteção	CLASSE II
Tensão de saída	12 V DC
Corrente de saída	máx. 500 mA
Potência de saída	máx. 6 W

Fita de luz LED	
Tensão nominal	12 V DC
Corrente nominal	75 mA
Potência nominal	> 1 W
Temperatura de cor	6500 K
Fluxo luminoso	100 lm

Este produto contém uma fonte de luz de classe de eficiência energética F.



3.2. Descrição do produto

O design moderno do conjunto de móveis de casa de banho "WANGEROOGE" realça o aspeto da sua casa de banho. Consoante a encomenda, o nosso conjunto de móveis de casa de banho é composto por um espelho com prateleira, lavatório com móvel de base para lavatório e dois armários de parede com iluminação LED. A iluminação LED no armário de parede cria um ambiente atmosférico e um aspeto moderno. O conjunto oferece espaço de arrumação suficiente para uma organização perfeita.

4. Âmbito de entrega

Verificar a embalagem quanto a danos externos aquando da entrega. Além disso, imediatamente após a desembalagem, verifique se o volume de fornecimento está completo e se o produto e todos os componentes estão em perfeitas condições. Montar o produto apenas se o volume de fornecimento estiver completo e sem danos.

Versões

WANGEROOGE S / BIG S: Móvel de apoio com lavatório[1)]

WANGEROOGE M / BIG M: Móvel de casa de banho com lavatório[1)]/ espelho com prateleira

WANGEROOGE L / BIG L: Móvel de toucador com lavatório[1)]/ móvel de parede / espelho com prateleira

WANGEROOGE XL / BIG XL: Móvel de apoio com lavatório[1)]/ móvel de parede 2x / espelho com prateleira

[1)] A torneira e o ralo não estão incluídos no âmbito do fornecimento.

Móvel de toucador

Peça	Quantidade
	4
	11
 Ø14	11
 4x16	36

Peça	Quantidade
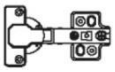	2
 33x33x64	2
	1
	1

Peça	Quantidade
 5,5x50	2
 Ø8x40	2
	2

Não.	Descrição	Quantidade	Fotos
1	Aba frontal	1	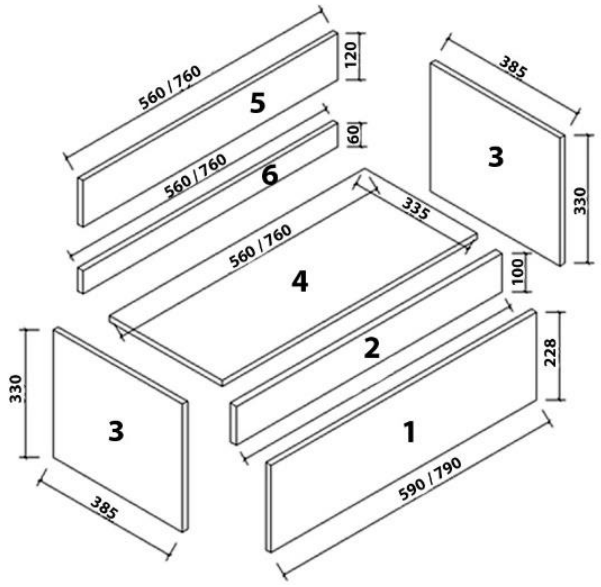
2	Painel frontal	1	
3	Painel lateral	2	
4	Fundo	1	
5	Cabide traseiro	1	
6	Cabide traseiro	1	

Espelho

Peça	Quantidade
	2
 Ø8x40	4

Peça	Quantidade
 4x35	4
 4x50	4

Peça	Quantidade
	2

Não.	N.º Descrição	Quantidade	Fotos
1	Espelho	1	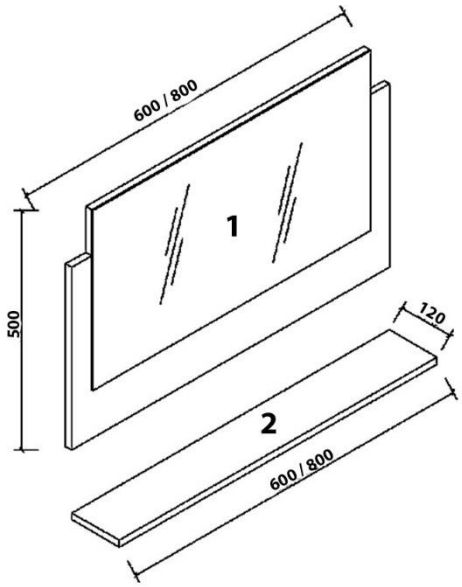
2	Estante	1	

Unidade de parede (versão XL / BIG XL entre parêntesis)

Peça	Quantidade
	12 (24)
	34 (68)
 Ø14	34 (68)
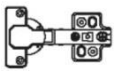	6 (12)
 4x16	46 (92)

Peça	Quantidade
	4 (8)
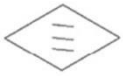	2 (4)
	3 (6)
 4x50	2 (4)
 5,5x50	2 (4)

Peça	Quantidade
 Ø8x40	2 (4)
	2 (4)
	1 (2)

Não.	N.º Descrição	Quan-tidade	Fotos
1	Porta da frente	3 (6)	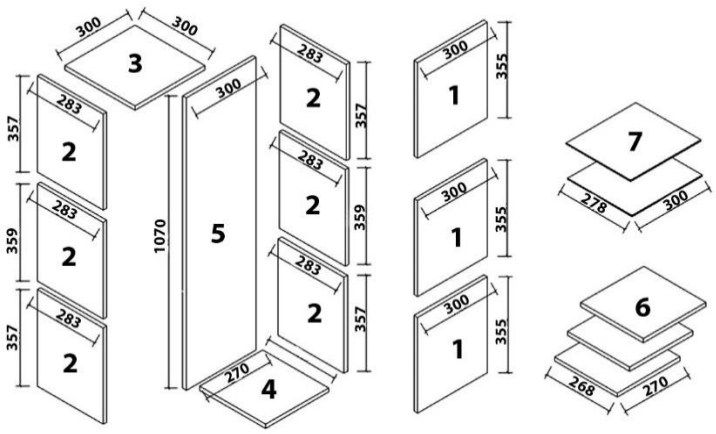
2	Painel lateral	6 (12)	
3	Secção superior	1 (2)	
4	Secção inferior	1 (2)	
5	Traseira	1 (2)	
6	Prateleiras	3 (6)	
7	Prateleiras de vidro	2 (4)	

5. Montagem

Local de instalação

- Antes de instalar o produto na parede, verifique se esta pode suportar a carga de forma permanente.
- Quando fizer furos na parede, certifique-se de que não danifica os cabos, os canos de água, etc.

5.1. Instruções de segurança

Todas as informações sobre saúde e segurança devem ser lidas.

Risco de ferimentos
Um manuseamento incorreto durante a instalação pode provocar ferimentos

- O seu produto será entregue em várias embalagens. Certifique-se de que as embalagens são abertas por cima. Tenha muito cuidado ao abrir as embalagens, uma vez que estas contêm peças frágeis e vidro.
- Antes de instalar o produto na parede, verifique se este pode suportar a carga de forma permanente.
- Utilize o material de fixação correto (parafusos e buchas) para a montagem na parede.
- Respeitar sempre as dimensões de instalação e utilizar o material de instalação fornecido.
- Os erros de funcionamento, os erros de instalação ou os danos causados pela instalação estão excluídos da garantia.
- São necessárias pelo menos 2 pessoas para montar o produto.
- Usar vestuário de proteção, como sapatos e luvas de proteção, durante a montagem.
- **Gostaríamos de chamar a atenção para o facto de a Home Deluxe GmbH não assumir quaisquer custos de montagem ou serviços manuais - tais como custos de electricistas ou custos de especialistas comparáveis.**

5.2. Montagem do produto

O produto é fornecido desmontado e pode ser montado com pouco esforço. Siga cuidadosamente as instruções de montagem. O funcionamento e a segurança do produto não podem ser garantidos se as instruções não forem seguidas. Antes de iniciar a montagem, familiarize-se com as ferragens e os elementos de fixação para facilitar a sua utilização durante a montagem.

Ferramentas necessárias

	Chave de fendas		Fita métrica
	Berbequim Ø6 mm	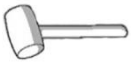	Martelo de borracha
	Berbequim		Faca de corte
	Nível de bolha		Lápis

- As instruções seguintes devem ser lidas com atenção.

Montagem da unidade de base (todas as versões)

Etapa 1: Aparafusar os conectores do móvel



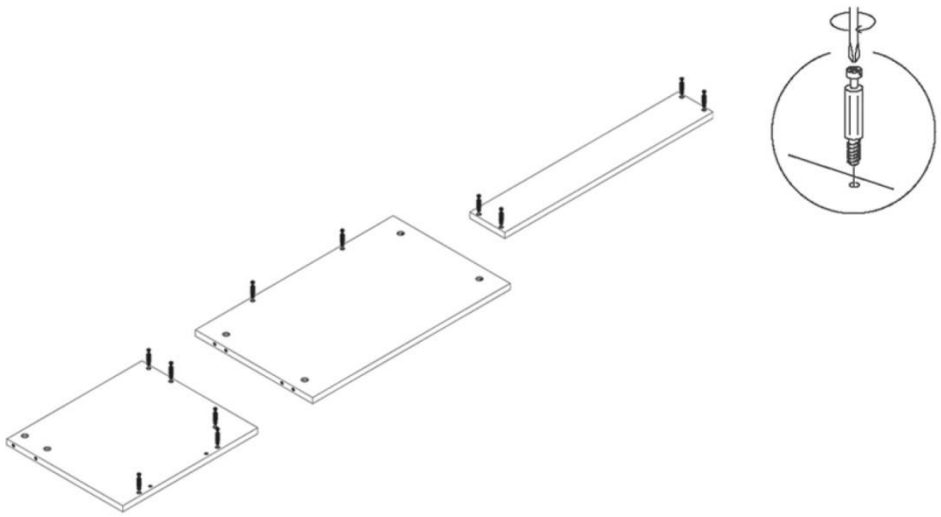

Etapa 2: Introduzir as cavilhas de madeira



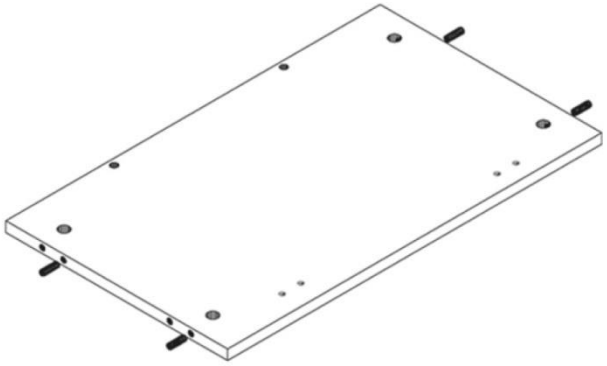

Etapa 3: Aparafusar o encaixe de ligação, montar o painel traseiro



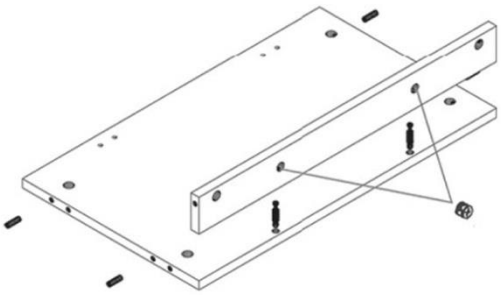

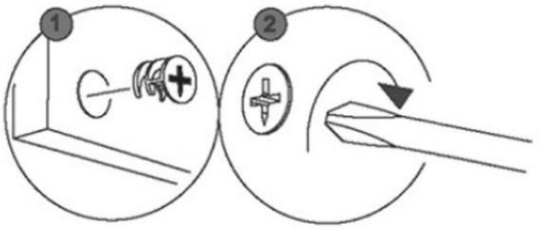

Passo 4: Aparafusar o encaixe de ligação, montar a unidade de base

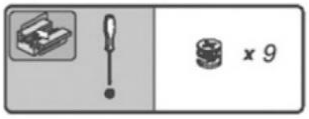

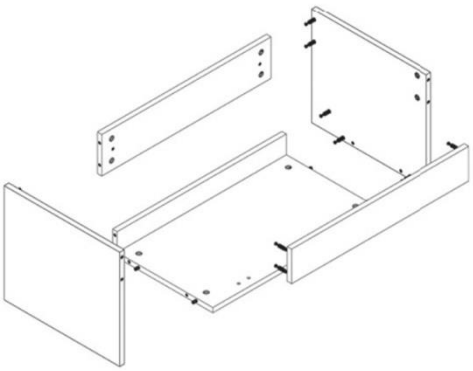

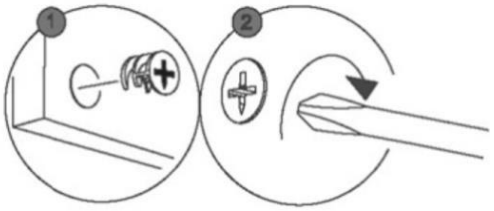

Etapa 5: Aparafusar o suporte, montar "Push to open"

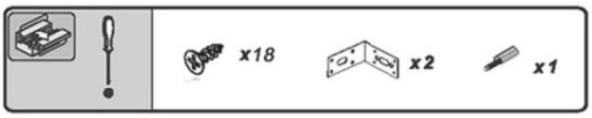

Marcação: "Posição de montagem "Push to open
Aparafusar o suporte ao painel lateral com 2 parafusos. Empurre o "Push to open" para dentro do suporte a partir de baixo. O pino aponta na direção da porta.

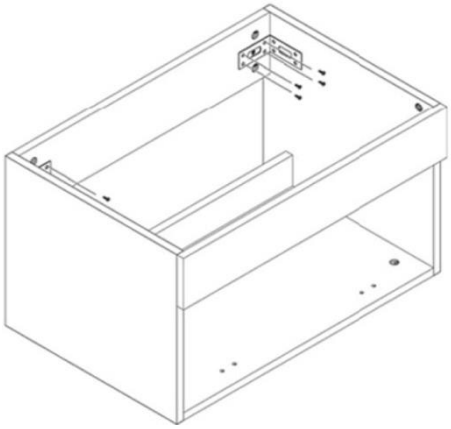

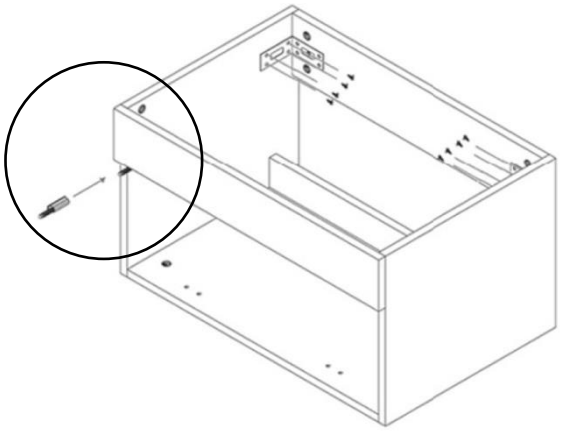

Etapa 6: Colocar e ajustar a dobradiça na aba frontal

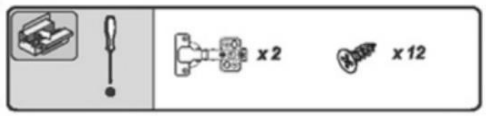

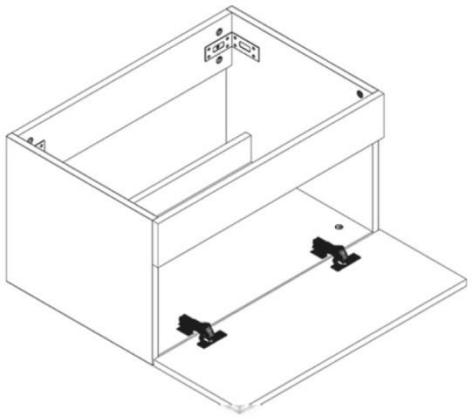

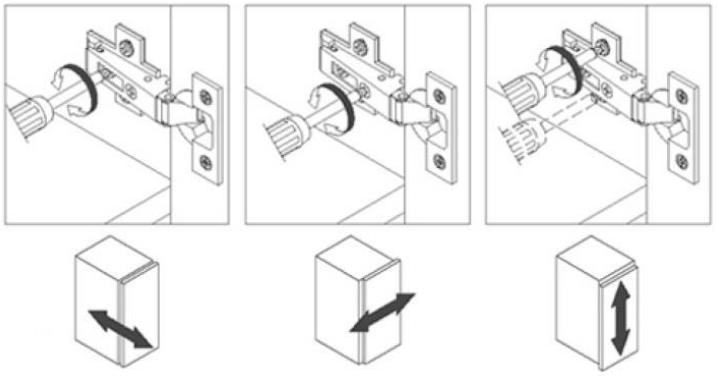

Passo 7: Colocar o amortecedor

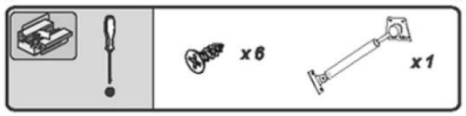

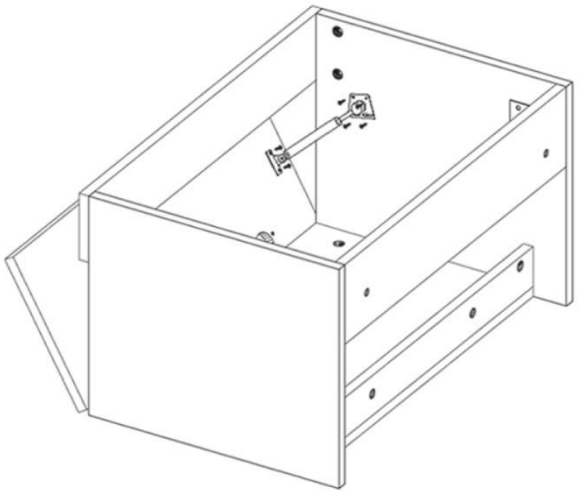

Passo 8: Montagem do armário inferior na parede

Certifique-se de que a parede no local pode suportar permanentemente a carga do armário in-

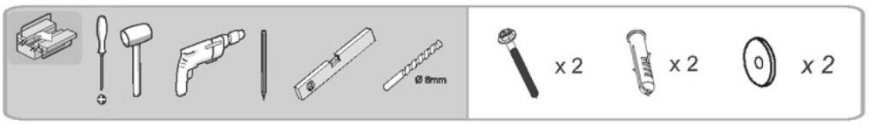

Versão: S

M

L

XL

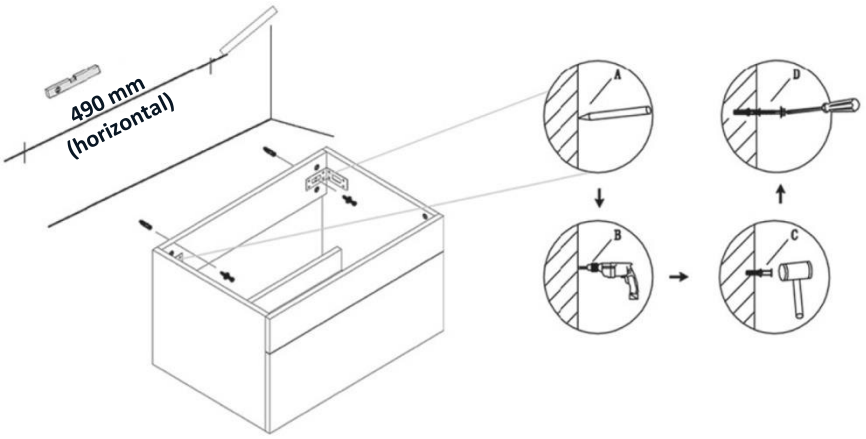

Versão: BIG S

BIG M

BIG L

BIG XL

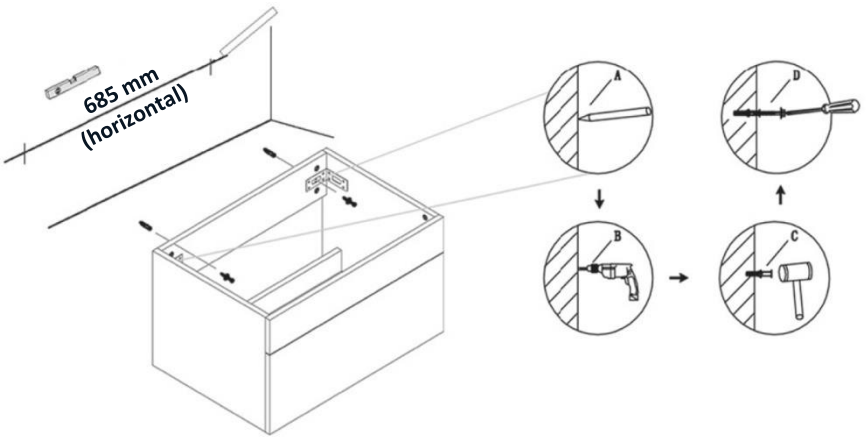

Espelho de montagem (versão: M / L / XL / BIG M / BIG L / BIG XL)

Versão: M
L
VERSÃO
XL

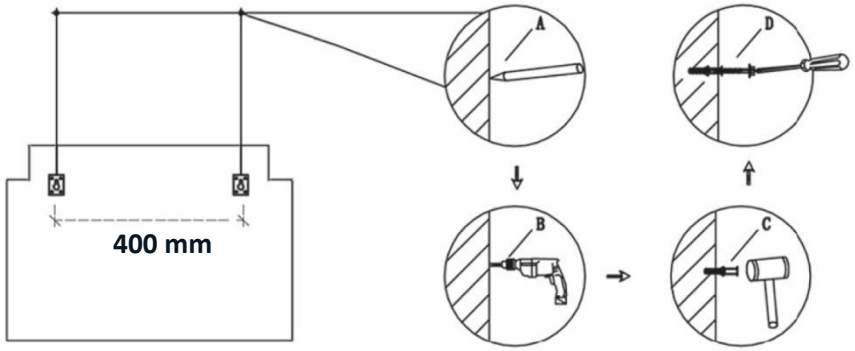

Versão: BIG M
BIG L
BIG XL

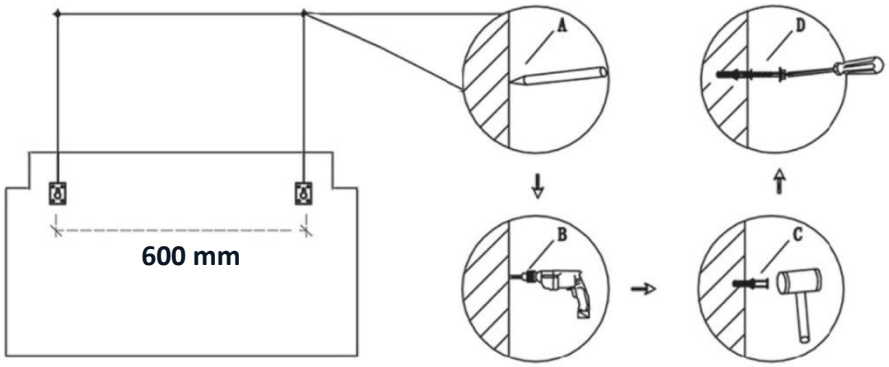

Versão: M / BIG M
L / BIG L
XL / BIG XL

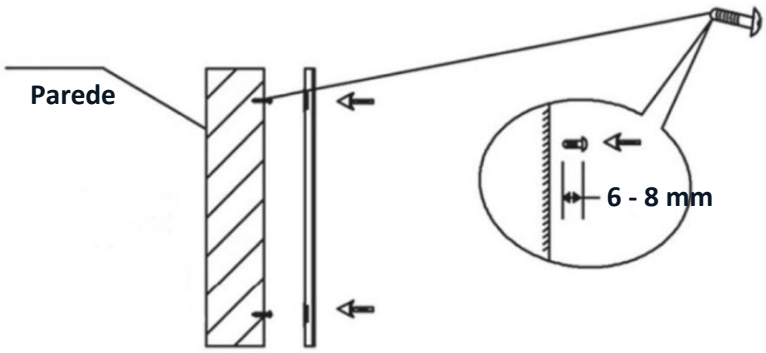

Montagem do móvel de parede (versão: L / XL / BIG L / BIG XL)

Passo 1: Aparafusar os conectores de móveis

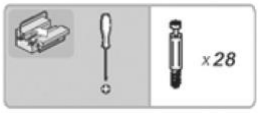

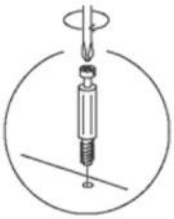

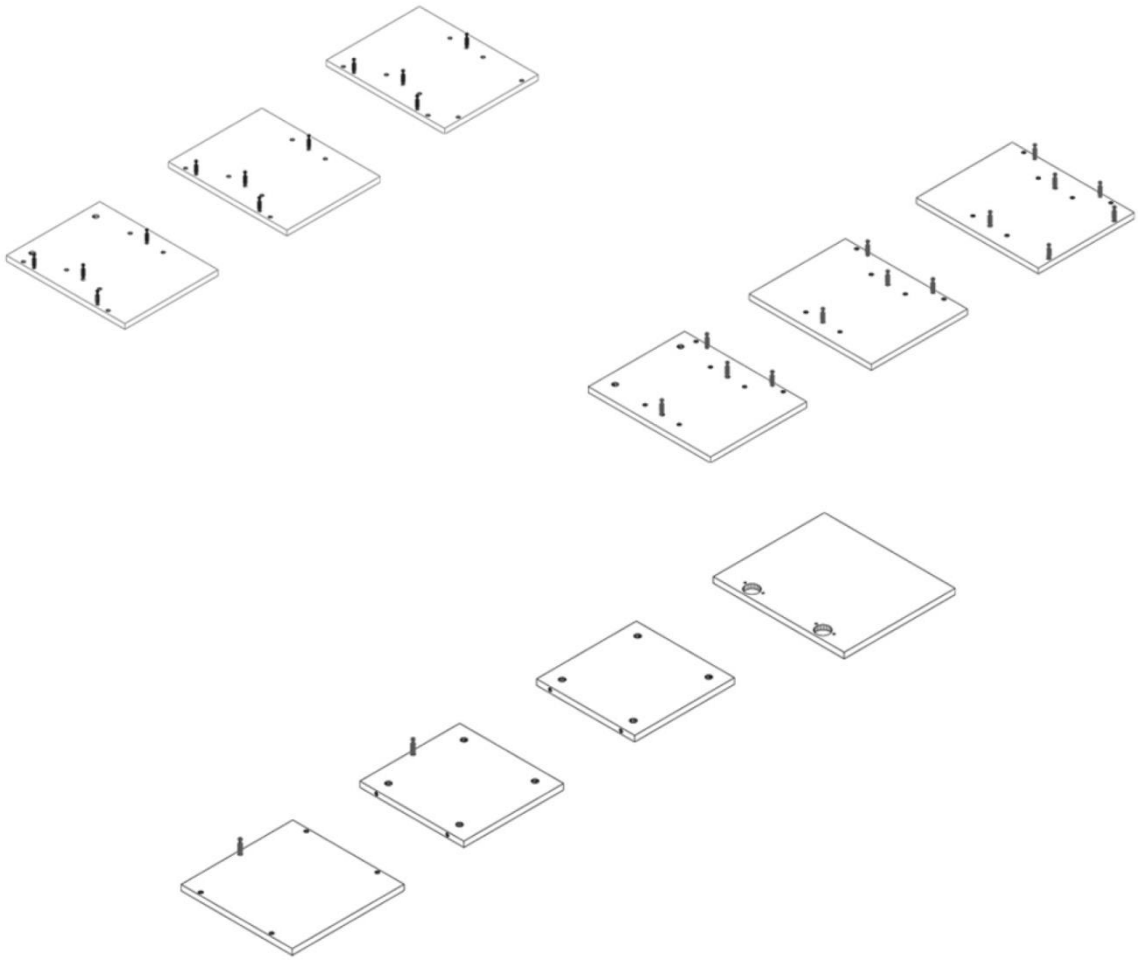

Passo 2: Introduzir as cavilhas de madeira



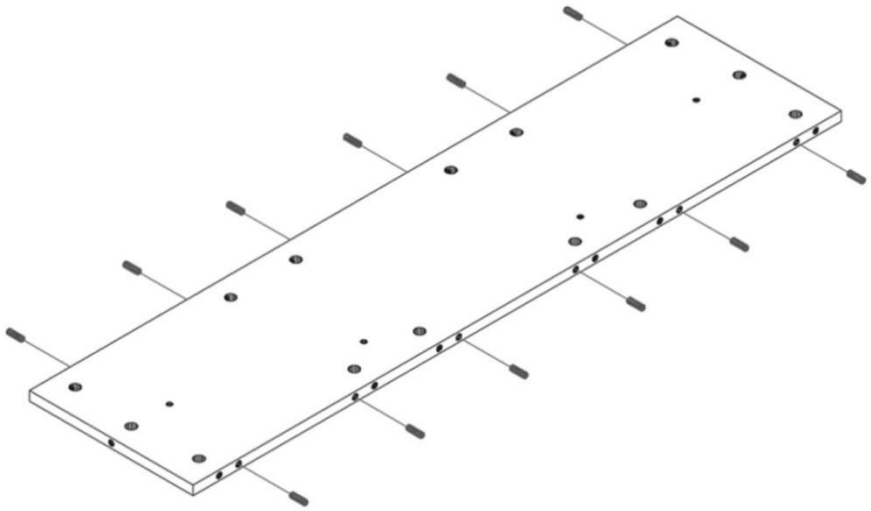

Passo 3: Aparafusar o encaixe de ligação, fixar o painel traseiro

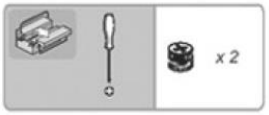

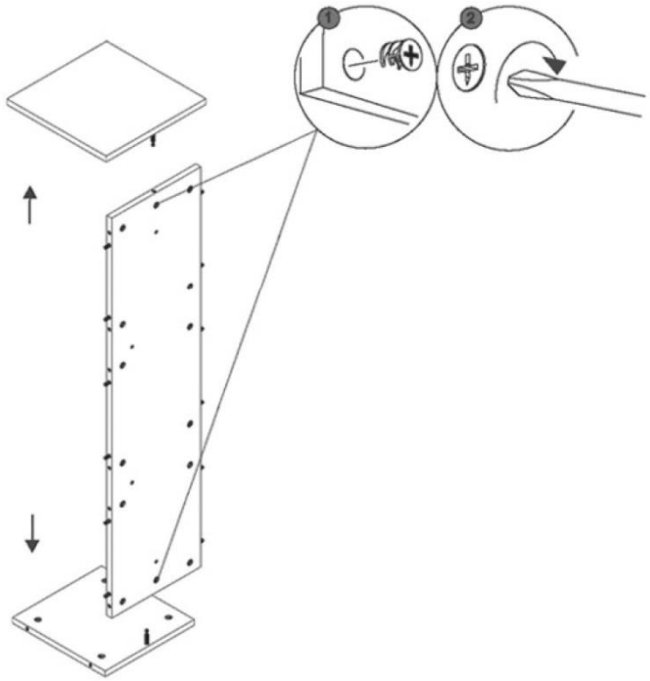

Passo 4: Aparafusar o encaixe de ligação, fixar os painéis laterais



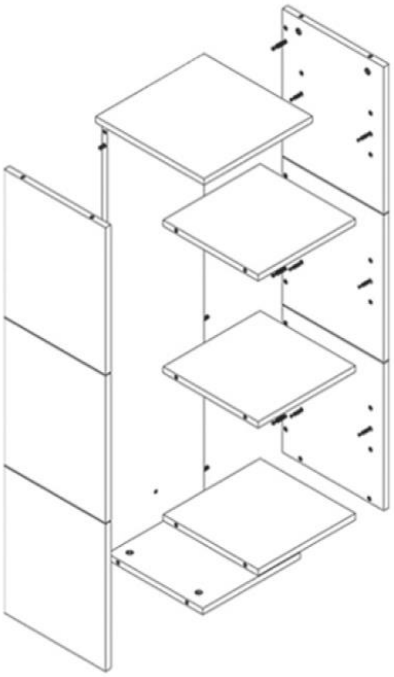

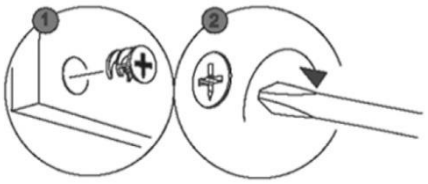

Etapa 5: Fixar a fita LED, inserir as prateleiras intermédias e as prateleiras de vidro

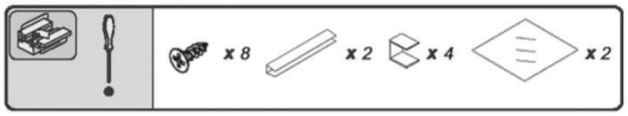

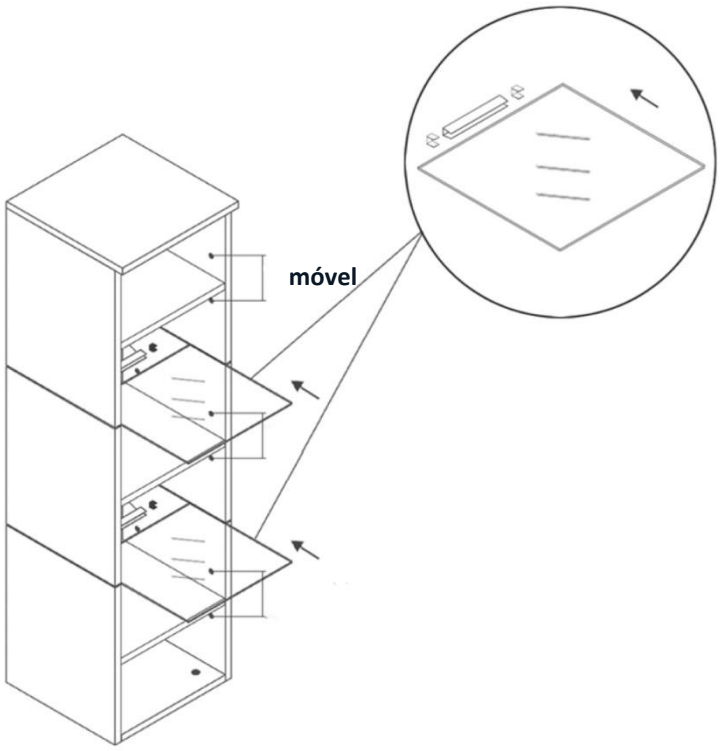

Atenção: As cavilhas ou as prateleiras já não podem ser ajustadas após a instalação.

Importante: Selecione a posição correta para as prateleiras antes da instalação.

Importante: Monte a fita de luz LED com os clipes. Passe o cabo através do orifício no painel traseiro. Faça deslizar as prateleiras de vidro entre as prateleiras e para dentro da faixa de luz LED. Ligue os cabos à fonte de alimentação. Esta não deve ser ligada à fonte de alimentação.

Importante: Se a unidade de parede estiver fixada à parede, a ficha de alimentação pode ser ligada à fonte de alimentação.

Passo 6: Colocação e ajuste da dobradiça nas portas

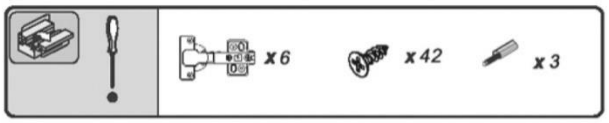

Ajuste da dobradiça

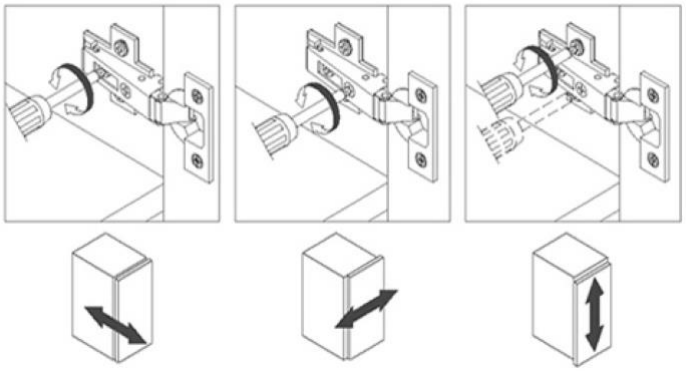

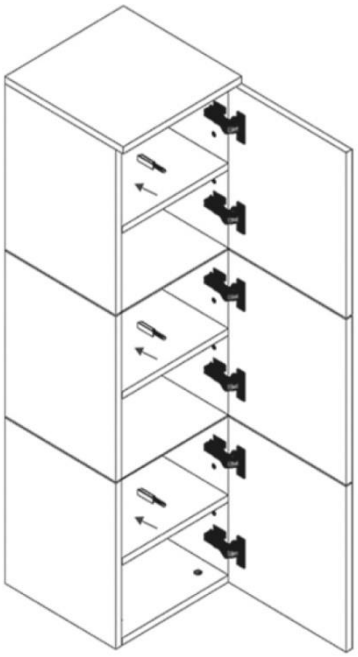

Etapa 7: Instalar o armário de parede na parede

Certifique-se de que a parede no local pode suportar permanentemente a carga do armário de

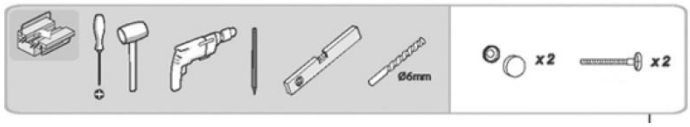

865 mm (vertical)

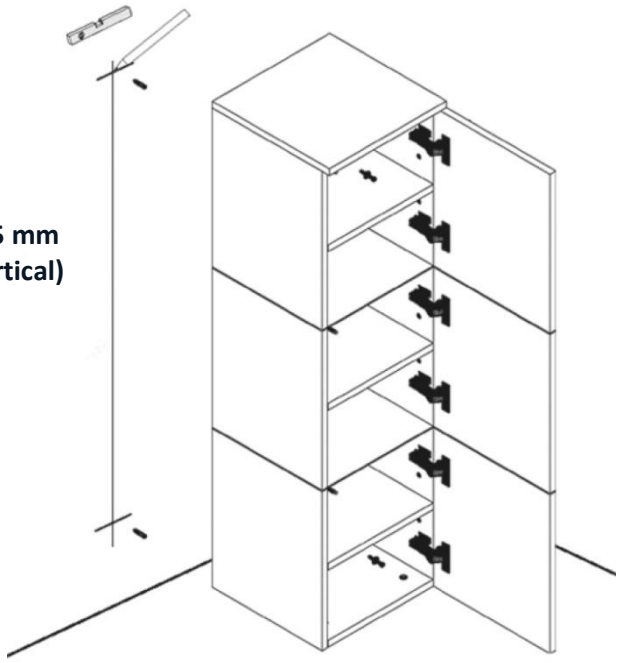

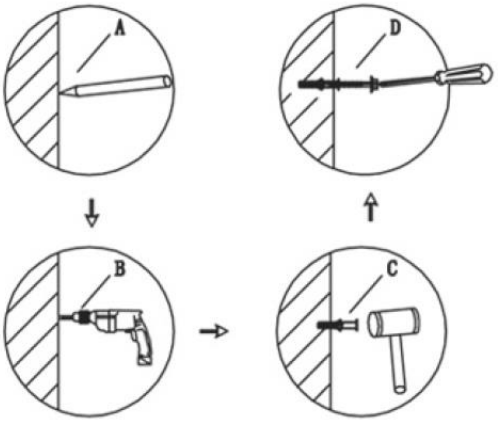

Instalação do lavatório

Colocar o lavatório sobre o móvel e selá-lo ou colá-lo à parede com silicone.
A torneira e o ralo não estão incluídos no volume de fornecimento e podem ser adquiridos num revendedor especializado.

6. Aplicação

6.1. Instruções de segurança

As seguintes informações sobre saúde e segurança devem ser lidas com atenção.

Risco de ferimentos
O manuseamento incorreto durante o funcionamento pode provocar ferimentos



- Não utilizar um produto danificado.
- Não efetuar quaisquer alterações no produto.
- **Perigo de queda!** O produto não é um brinquedo para crianças, uma parede de escalada ou um equipamento desportivo. Os elementos individuais do produto podem cair da parede se forem carregados de um lado, o que pode provocar a morte.
- Verificar a fixação em intervalos regulares.

6.2. Primeira colocação em funcionamento

Antes da primeira utilização, verificar se o produto apresenta danos e verificar a fixação na parede para garantir que o produto está bem fixo e não oscila. O produto só pode ser utilizado se não estiver danificado, se estiver bem fixo e se não oscilar.

6.3. Funcionamento

Antes de utilizar o produto, verifique

- o estado correto.
- a ligação eléctrica.
- a função "Push to open".
- o registo da unidade de base.
- o funcionamento dos LEDs.

6.4. Elemento de funcionamento

Para acionar a faixa de luz LED, a ficha deve ser inserida na fonte de alimentação.
A luz é ligada através do interrutor on/off no cabo de alimentação.

7. Resolução de problemas

Se, durante o funcionamento, ocorrerem as seguintes avarias, verifique as causas das mesmas na tabela seguinte. Se a avaria não puder ser eliminada através das medidas indicadas, retire o produto de serviço.

Defeito	Causa possível	Solução
O produto oscila ou vibra	- Os parafusos de fixação soltaram-se - O produto está sujeito a uma carga excessiva - A parede não é estável	- Apertar os parafusos de fixação - Respeitar os limites de carga - Não continuar a utilizar o ponto
As portas ou a tampa frontal não se mantêm na posição fechada	- Empurrar para abrir com defeito - Dobradiça com defeito	- Substituir o botão de abertura - Substituir a dobradiça
As portas ou a aba frontal estão tortas e não fecham corretamente	- As dobradiças não estão corretamente ajustadas	- Ajustar corretamente as dobradiças
A luz LED não funciona	- Não há tensão de rede - A ficha não está ligada à tomada - A ligação da ficha do cabo de alimentação à fita LED está solta - Fonte de alimentação com defeito	- Verificar o fusível ou o RCD da fonte de alimentação - O interrutor principal da fonte de alimentação está desligado - Introduzir a ficha na tomada - Unir a ligação da ficha - Substituir a fonte de alimentação

Se ocorrer outro problema com o produto, contacte-nos.

8. Manutenção e cuidados

8.1. Instruções de segurança

Risco de ferimentos
O manuseamento incorreto durante o funcionamento pode provocar ferimentos



- Desligue a alimentação eléctrica do produto antes da limpeza/manutenção/cuidado.

Limpar as superfícies com um pano húmido e um detergente suave. Não utilizar produtos de limpeza agressivos ou de alta pressão para a limpeza. Respeite também as instruções do fabricante do produto de limpeza.

9. Desmontagem

9.1. Instruções de segurança

Risco de ferimentos
O manuseamento incorreto durante a desmontagem pode provocar ferimentos



- Desligue o produto da alimentação eléctrica antes de o desmontar. O contacto com componentes sob tensão pode provocar choques eléctricos, que podem resultar em queimaduras ou morte.
- A desmontagem deve ser efectuada por, pelo menos, 2 pessoas.
- Proteger o produto contra quedas antes da desmontagem.

A desmontagem do produto deve ser efectuada na ordem inversa à da montagem. (**ver capítulo Montagem**)

10. Instruções de eliminação



- Eliminar o produto e todos os componentes de acordo com os regulamentos locais e específicos do país para evitar danos no ambiente.
- As nossas embalagens são fabricadas com materiais amigos do ambiente. Podem ser reciclados e, por isso, servem como matéria-prima valiosa. Elimine o material de embalagem (cartão, embalagens sujas, etc.) separadamente e de forma adequada, de acordo com os regulamentos nacionais aplicáveis.
- Contacte o fabricante se tiver dúvidas sobre a eliminação.
- Também pode obter informações sobre a eliminação correta nos centros de eliminação de resíduos locais

11. Equipamentos eléctricos e electrónicos - informações para os agregados familiares

A Lei dos Equipamentos Eléctricos e Electrónicos (ElektroG) contém um grande número de requisitos para o manuseamento de equipamentos eléctricos e electrónicos. Os mais importantes são aqui resumidos.

1. Recolha selectiva de aparelhos antigos

Os equipamentos eléctricos e electrónicos que se tornaram resíduos são designados por resíduos de equipamentos. Os proprietários de aparelhos antigos devem eliminá-los separadamente dos resíduos urbanos não triados. Devem separar as pilhas e os acumuladores usados que não estão integrados no aparelho antigo, bem como as lâmpadas que podem ser retiradas do aparelho antigo sem as destruir, do aparelho antigo sem as destruir, antes de os entregarem num ponto de recolha. Separar os aparelhos velhos para os preparar para a reutilização.

2. Opções para a devolução de aparelhos usados

Os proprietários de aparelhos usados de particulares podem entregá-los nos centros de recolha das autoridades públicas de recolha de resíduos ou nos pontos de recolha criados pelos fabricantes ou distribuidores, em conformidade com a ElektroG. Uma lista em linha dos centros de recolha e de retoma pode ser consultada no sítio Web: https://www.stiftung-ear.de ou https://www.take-e-back.de.

3. Aviso sobre proteção de dados

Os aparelhos antigos contêm frequentemente dados pessoais sensíveis. Isto aplica-se, em particular, aos dispositivos das tecnologias da informação e das telecomunicações, como computadores e telemóveis. No seu próprio interesse, cada utilizador final é responsável pela eliminação dos dados contidos nos aparelhos usados a eliminar.

4. Obrigação de retoma dos distribuidores

Os distribuidores com uma área de venda de equipamentos eléctricos e electrónicos de, pelo menos, 400 m2 e os distribuidores de produtos alimentares com uma área de venda total de, pelo menos, 800 m2 que ofereçam e disponibilizem equipamentos eléctricos e electrónicos no mercado várias vezes por ano civil ou de forma permanente são obrigados a

- ao fornecer um novo aparelho elétrico ou eletrónico a um utilizador final, a retomar gratuitamente, no local de fornecimento ou nas imediações, um aparelho antigo do utilizador final do mesmo tipo que desempenhe essencialmente as mesmas funções que o novo aparelho, e
- a pedido do utilizador final, retomar gratuitamente, no ponto de venda ou nas suas imediações, resíduos de equipamentos que não excedam 25 cm em qualquer dimensão exterior; a retoma não pode estar ligada à compra de um aparelho elétrico ou eletrónico e está limitada a três resíduos de equipamentos por tipo de aparelho.

5. Significado do símbolo do "contentor de lixo com rodas barrado com uma cruz



O símbolo de um contentor de lixo barrado com uma cruz que aparece regularmente nos aparelhos eléctricos e electrónicos indica que o respetivo aparelho deve ser recolhido separadamente dos resíduos urbanos indiferenciados no final da sua vida útil.

- Número de registo do produtor
- Estamos registados como fabricante, na aceção da lei alemã sobre equipamentos eléctricos e electrónicos (ElektroG), junto da fundação responsável Elektro-Altgeräte Register (Nordostpark 72, 90411 Nuremberga) com o seguinte número de registo: WEEE reg. n.º DE86467979

Home Deluxe GmbH
Schanzeweg 2
32312 Lübbecke
Lübbecke, Alemanha
Tel: +49 (0)5743 6181-0
www.home-deluxe-gmbh.de

GA-003-01_WANGEROOGE